Viessmann Modellbau
Am Bahnhof 1
D-35116 Hatzfeld 2

Montageinformation für die Vorsignale 4511, 4908, 4408.

Lieber Modelleisenbahnfreund,
die neuen *Viessmann* Formsignale zeichnen sich durch ihr hervorragendes Preis-Leistungsverhältnis sowie durch einfache Montage- und Anschlußmöglichkeit aus!
Das vorliegende *Viessmann* Signal verfügt über ein elektromagnetischen Antrieb, eine Endlagenabschaltung und über einen Kontakt für die Zugbeeinflussung.

Die Betriebsspannung beträgt 16 V ≃. Unser Entwicklungsziel war es, ein Signal für **höchste Modellbauansprüche** zu bauen mit einem **sensationellen Preis**.
Das Ergebnis kann sich sehen lassen! Kein **spezieller Trafo** und kein **Schaltrelais** wird für den normalen Betrieb benötigt!

Funktionskontrolle:
Vor der Montage ist eine Funktionskontrolle durchzuführen.
Zum Test des Packungsinhaltes das gelbe Kabel an einen Trafo (16 V ≃) anschließen. Beim Anschluß der blauen Kabel an den anderen Pol ergeben sich folgende Funktionen:

blau mit roter Markierung	: Signal "Halt erwarten" (Vr0)
blau mit grüner Markierung	: Signal "Fahrt erwarten" (Vr1)
blau mit gelber Markierung	: Signal "Langsamfahrt erwarten" (Vr2)

Das andere blaue Kabel muß jeweils stromlos sein !

gelb mit schwarzer Markierung	: Licht (Phase)
	: Licht (Masse)
braunes Kabel	: gemeinsamer Mittelpunkt der Antriebsspulen
	: Kontakt für Zugbremsung

Montage:
Sägen Sie an der Montagestelle ein Loch mit den Maßen 30 x 15 mm (Schablone). Stecken Sie den Signalfuß mit den Kabeln voran von oben in die Öffnung und befestigen sie das Signal mit Hilfe der beiliegenden Schrauben.

Schließen Sie das Signal gemäß Schaltplan an.
Beschriften Sie die Signaltafel und stecken Sie diese auf die Anlagenplatte.

Mögliche Störungen und ihre Beseitigung:

Fehler:	Abhilfe:
1a.Die Scheibe steht nicht gerade. 1b.Der Flügel steht nicht gerade.	Signal auf Stellung Hp0 (HALT) stellen und Scheibe (Flügel) vorsichtig gerade stellen. (der Flügel läßt sich auf seiner Drehachse verstellen). Unter Umständen muß auch der auf der Rückseite befindliche Anschlag etwas nachgerichtet werden.
2.Das Signal schaltet hörbar- der Flügel bewegt sich nicht oder nur teilweise.	Hubstange vorsichtig etwas nach oben und unten bewegen (evtl. Hubstange oben lösen und prüfen ob die Flügelmechanik sich widerstandslos bewegen läßt.
3.Die Signallampen brennen und die Stromzuführung ist **zweifelsfrei**	Mögliche Ursache: Innenliegender Richtungsumschalter hat keinen Kontakt. Abhilfe: Strom abschalten !! Dann Schaltkontakte mit Hilfe einer Stecknadel

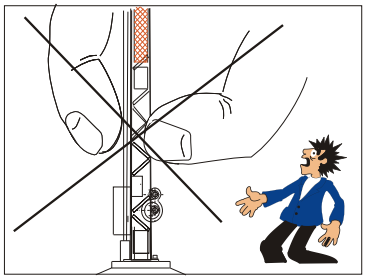

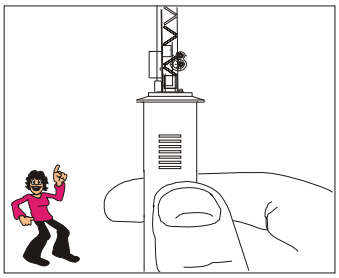

Hinweis aufbewahren ! Empfohlen für Modellbauer und Sammler ab 14 Jahren. Aufgrund maßstabs - und vorbildgerechter bzw. funktionsbedingter Gestaltung sind Spitzen, Kanten und Kleinteile vorhanden. Deshalb nicht in die Hände von Kindern unter 8 Jahren !

Keep this piece of advice ! *Recommended for model builders and collectors as of 14 years. Due to scale and functional model design there are also points, edges and small parts and for this very reason take care to ensure that children under 8 years do not get their hands on it !*

Conservez cette indication ! *Recommendé pour les maquettistes et les collectionneurs à partir de 14 ans. Des árets, des bords et des petites pièces ont été conservés en raison d'une configuration à l'échelle et conforme aux modèles.Il ne faut pas les mettre entre les mains d'enfants en dessous de*

Achtung :
Das Signal nie am Mast anfassen sondern immer nur an der Bodenplatte bzw. an den Antriebszylindern greifen. Beim Ausbau aus der Modellbahnplatte nicht oben ziehen, sondern das Signal unter der Platte an den Antriebszylindern greifen und das Signal nach oben hinausschieben.
Die Stromquelle muß eine Kurzschlußsicherung (Kurzschlußabschaltung) haben. Um Beschädigungen der Schaltkontakte für die Zugbeeinflussung zu vermeiden, sollte bei Kurzschluß im vom Signal beeinflußten Gleisabschnitt der Strom abgeschaltet werden, z.B. bei Zugentgleisung vor dem Signal. Außerdem ist sicherzustellen, daß "Halt", "Fahrt" und "Langsamfahrt" nicht gleichzeitig geschaltet werden, d.h. die blauen Kabel dürfen nicht gleichzeitig angesteuert werden!

Viessmann

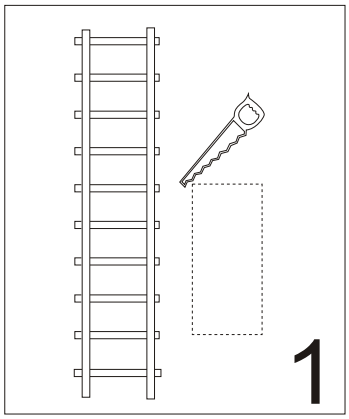

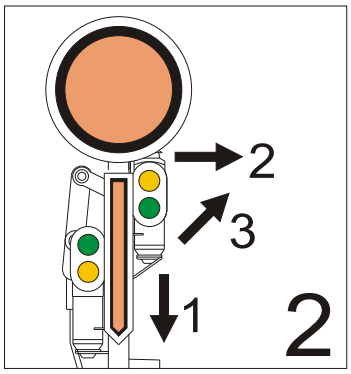

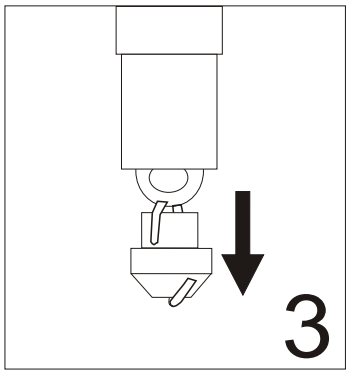

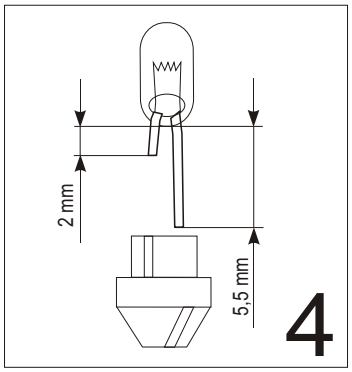

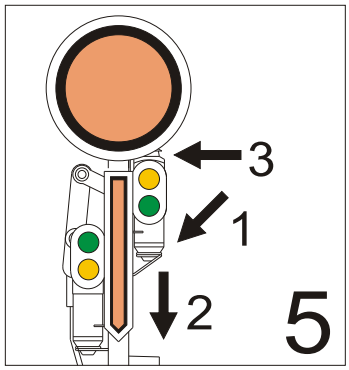

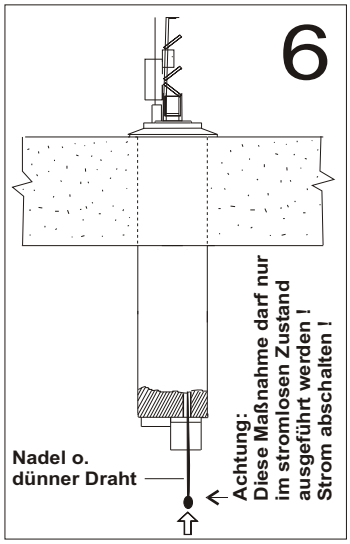

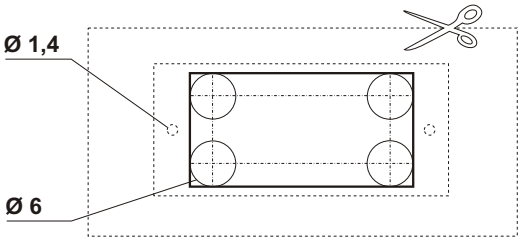

Bitte wenden !